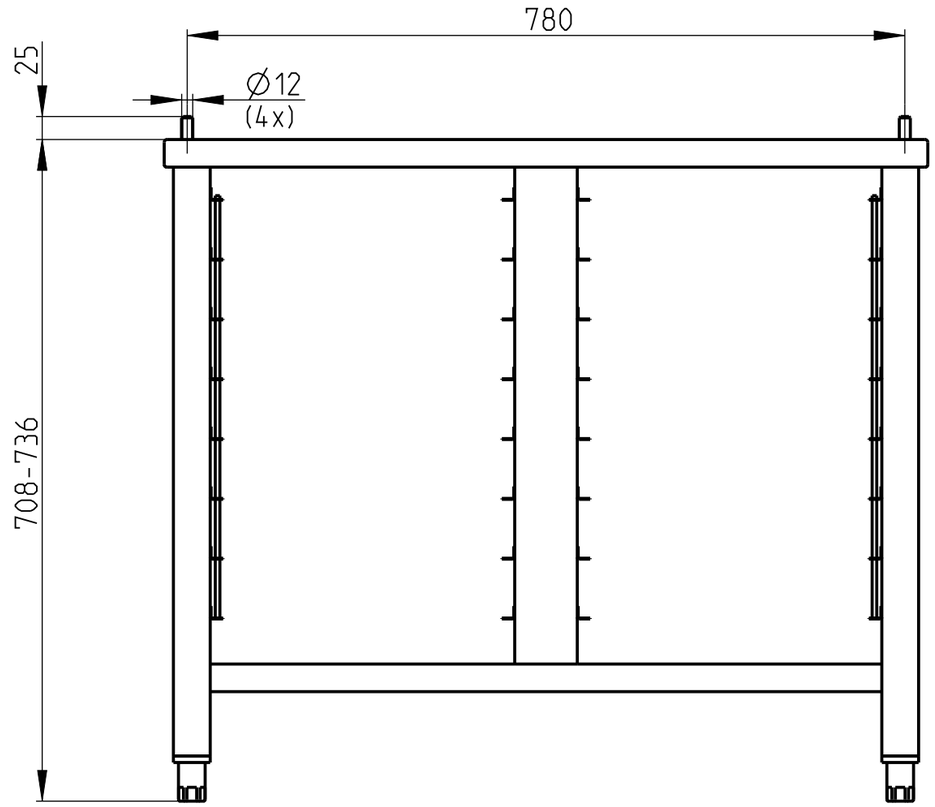
780
25
∅12
(4x)
708-736

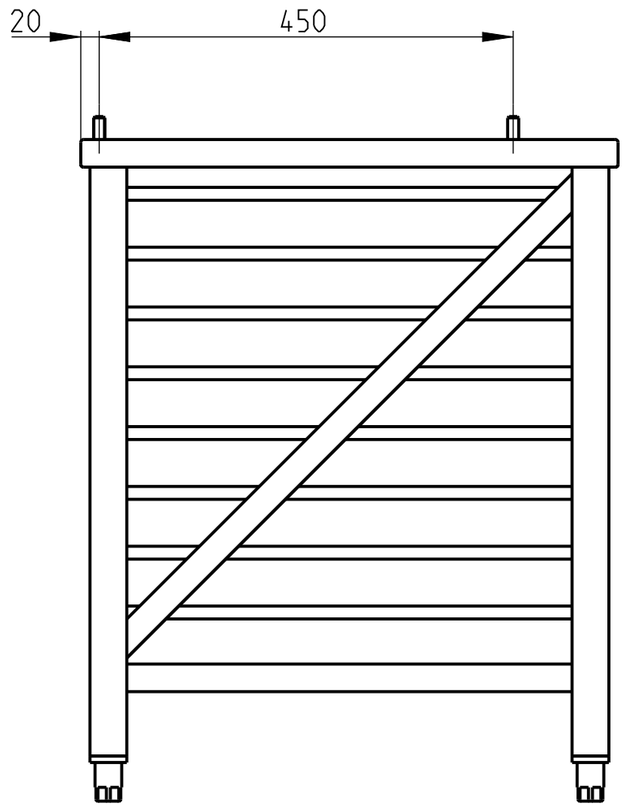
20
450

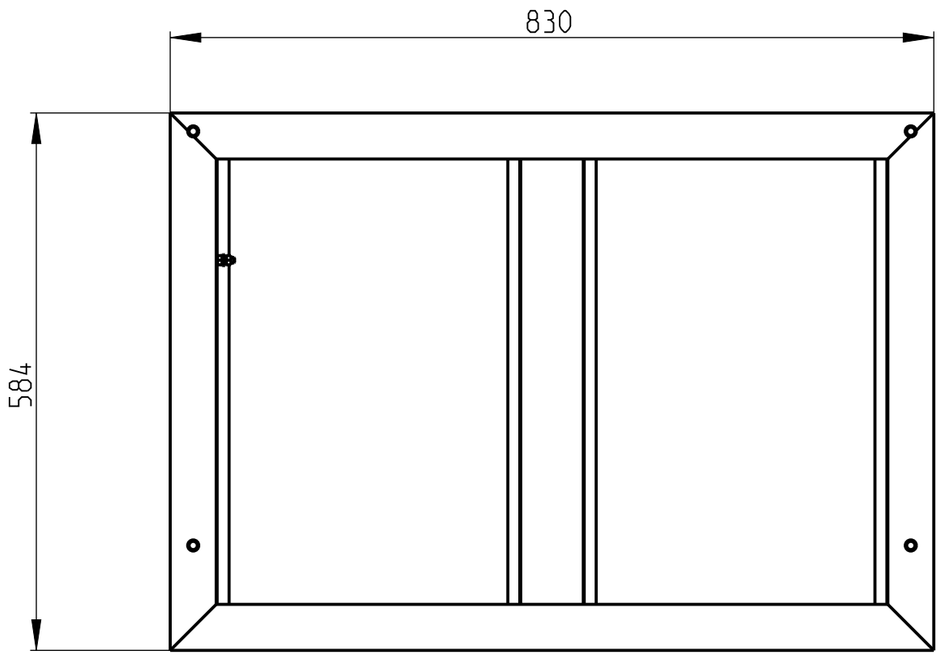
830
584